groël

LP

LS

CR

CS

NS

Log.gic

LP

LS

CR

CS

NS

Hélice

Touch **134**

LP

LS

CR

CS

NS

Touch

CR

CS

NS

Sen.so

CR

CS

CR/CS

Plano

LP

LS

CR

CS

NS

Fila

Swim **157**

CR

CS

NS

Swim

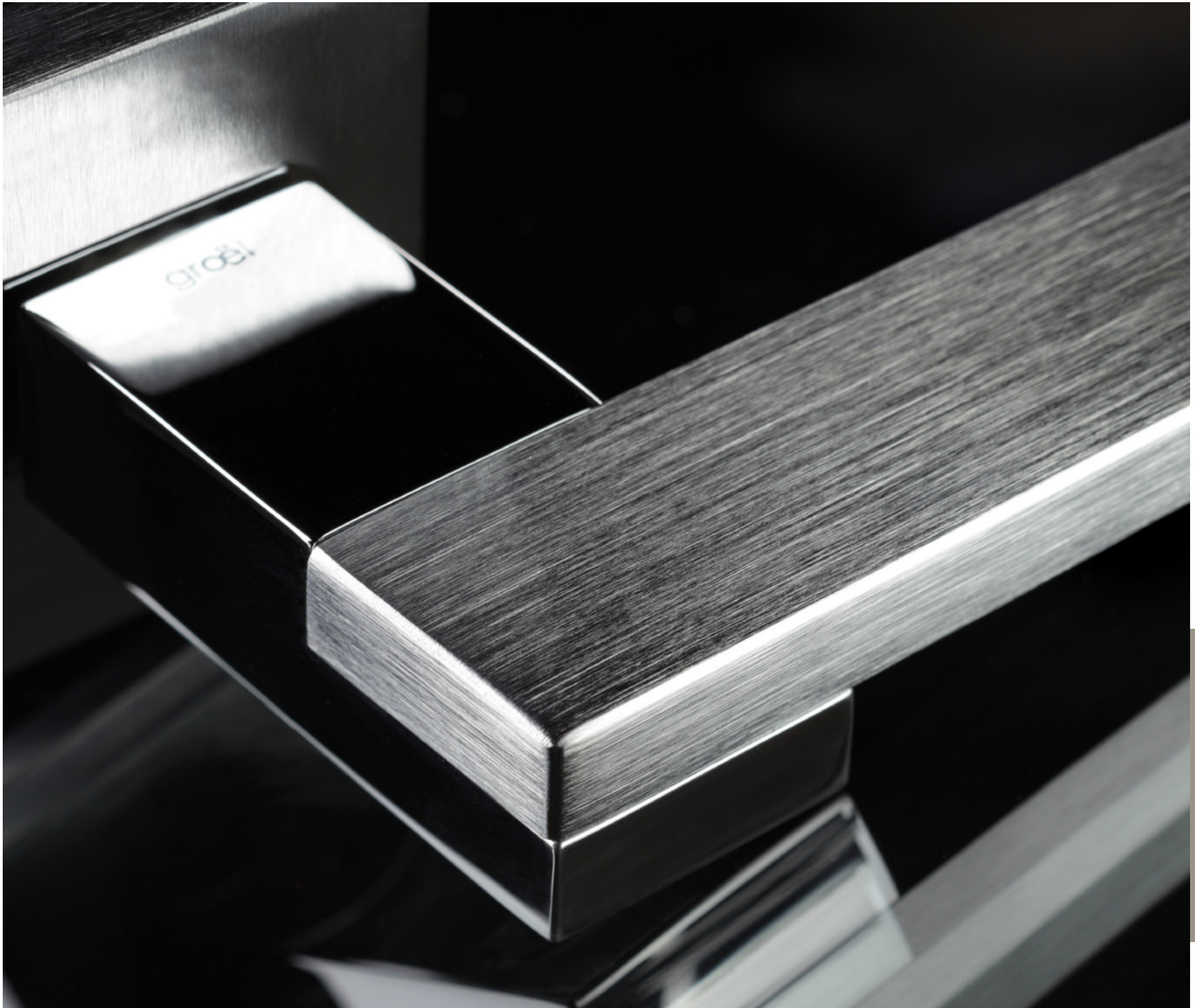
groël

CR/CS

CR

CS

Nadia

Slim **204**

LP

LS

CR

CS

NS

Slim

Step **213**

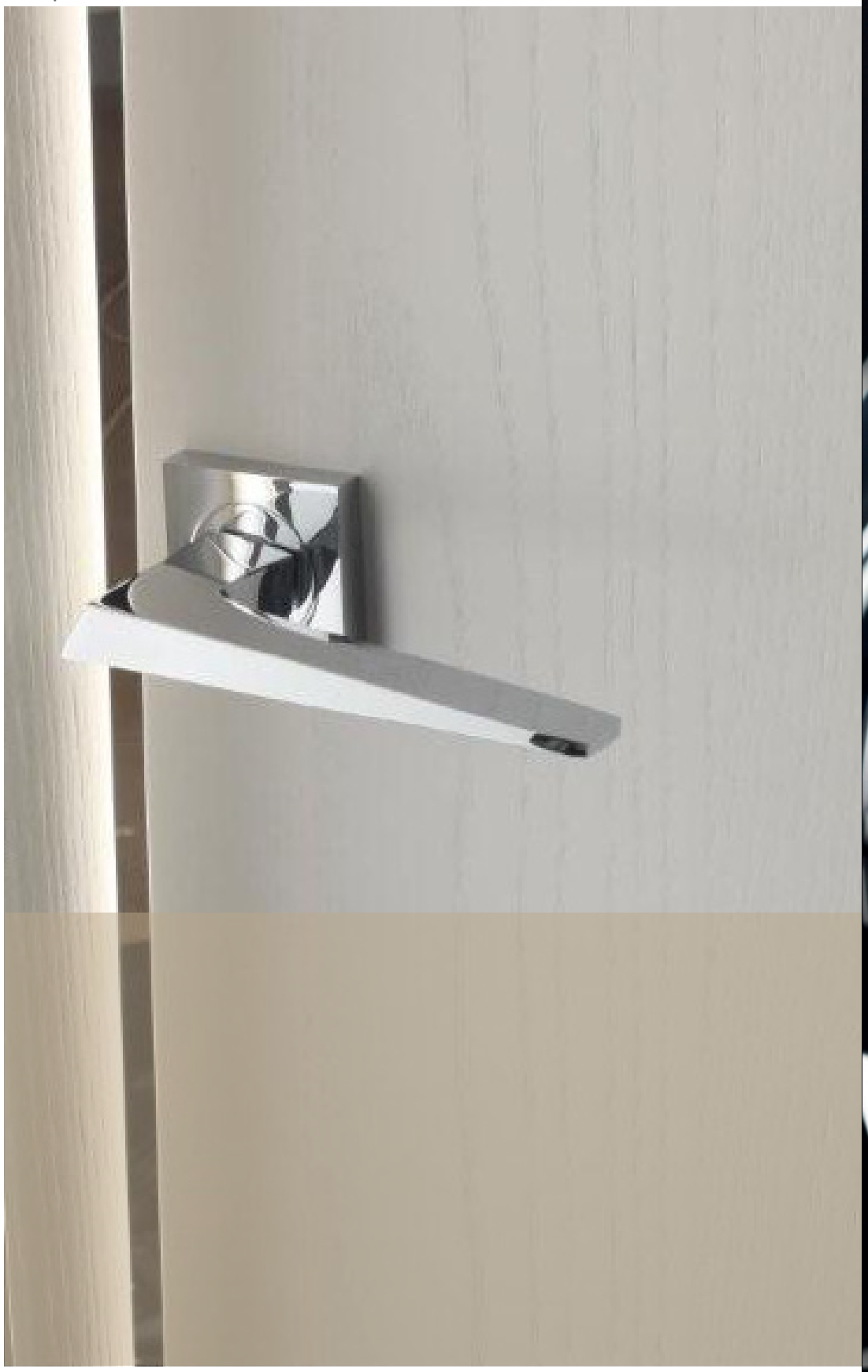

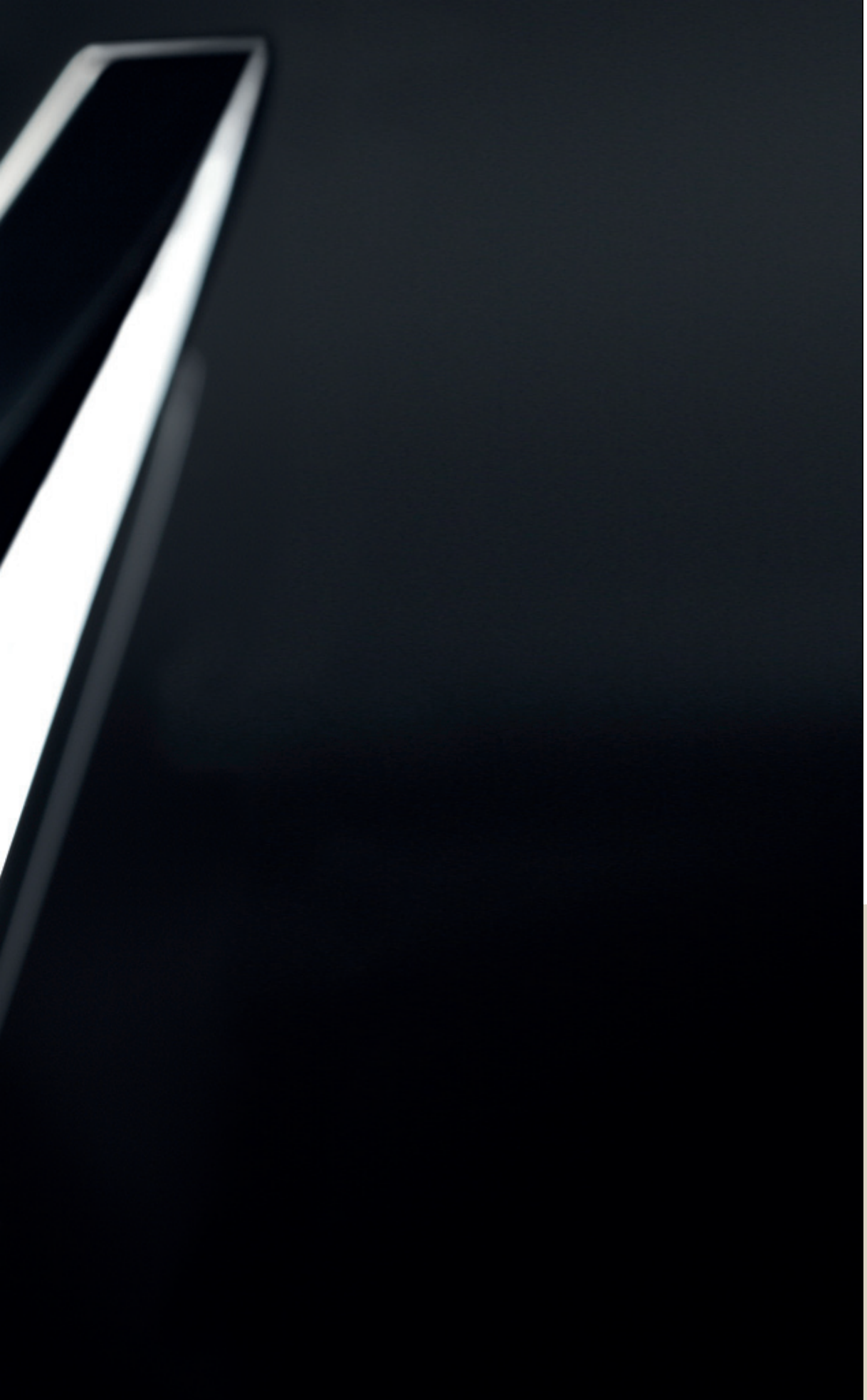

LP

LS

CR

CS

NS

Step

CR

CR/CS

CS

Sketch

CR

CS

MR

NS

Vol.Ia

CR/CS

CR

CS

Quadra

LP

LS

CR

CS

NS

Pin

LP

LS

CR

CS

NS

Three

Sasha **255**

LP

LS

CR

CS

NS

Sasha

María

LP

FU

BO

AQ

HI

LP

LS

CR

CS

NS

Idea

Fey **806**

LP

LS

CR

CS

NS

Fey

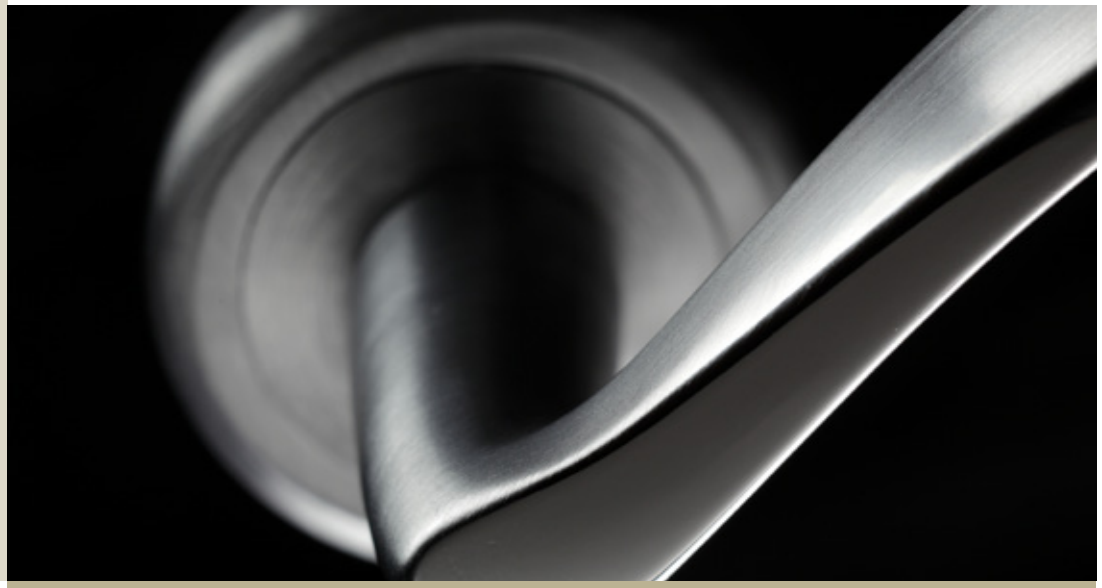

LP/LS

CR/CS

CR

CS

MR/LS

Soft

LP BL

LP MF

MR BL

MR MF

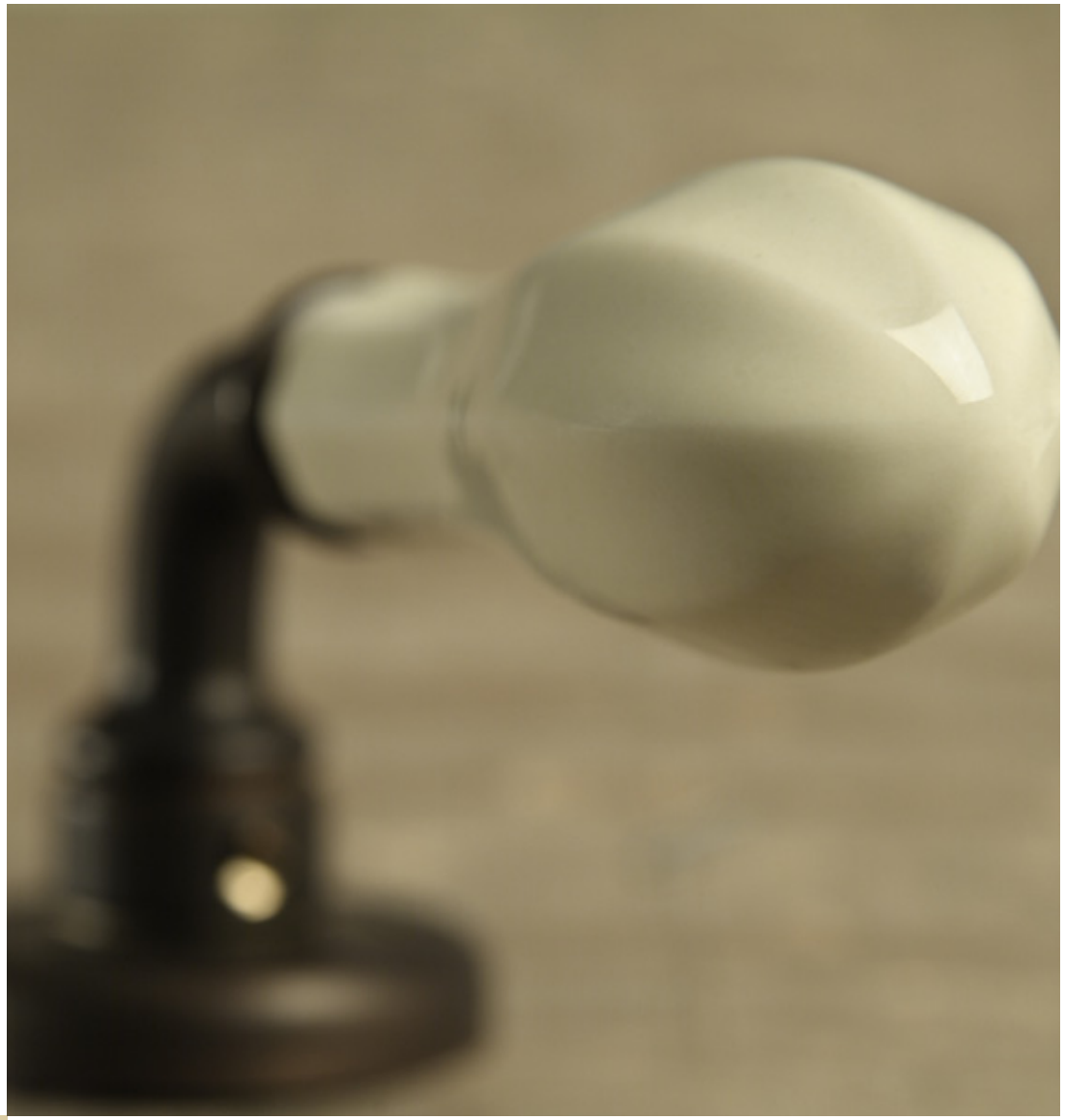

Dev

Kilto **809**

MR

AQ

LP

HI

manillón

Kilto

LP

LS

CR

CS

NS

Nina

Baci **814**

LP

LS

CR

CS

NS

Baci

LP

LS

CR

CS

NS

Ángolo

AQ BL

AQ MF

AQ CRAQ

FU BL

FU MF

FU CRAQ

BO BL

BO MF

BO CRAQ

LP BL

LP MF

HI BL

HI CRAQ-A

Bel.la

P FU CRAQ

P BO BL

PE BO CRAQ

DK FU CRAQ

Bel.la

107 FU MF

110 BO CRAQ

110 BO MF

P LP

P FU

P BO

P HI

810 BO

María

Sketch **217**

CR

CS

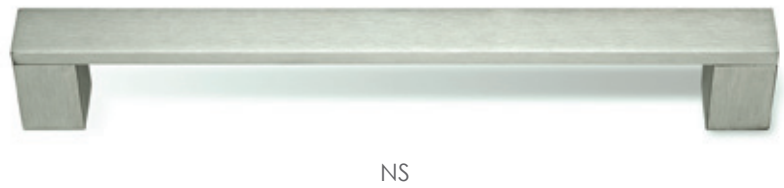

NS

Sketch

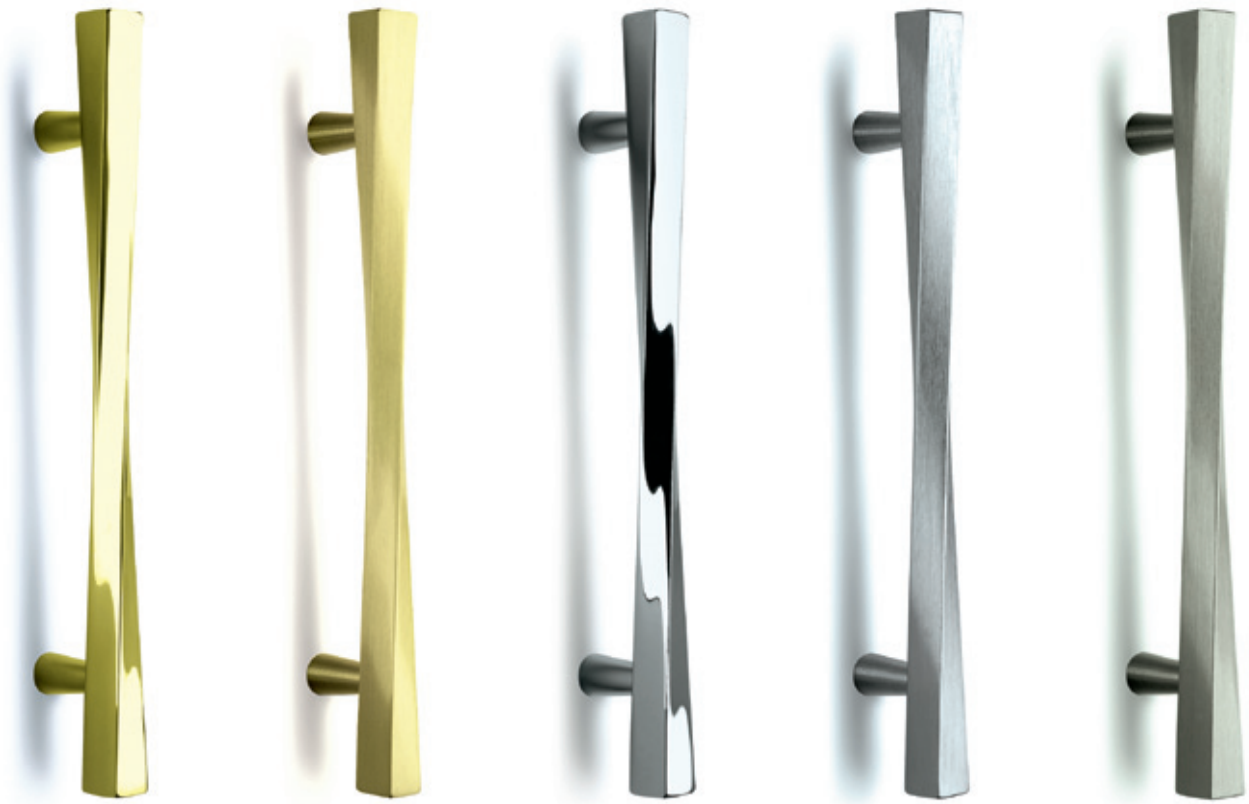

LP LS CR CS NS

Torso

*mp

LP LS CR CS NS MR BO FU

Tecno

LP LS CR CS NS

BO FU AQ HI

Nuovo

grohe

LP LS CR CS NS

Ángolo

LP

LS

CR

CS

NS

Log.gic

LP

LS

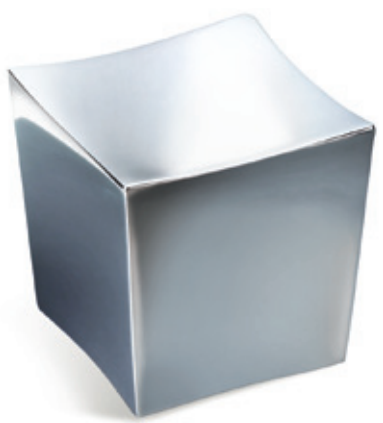

CR

CS

NS

Decó

Cuadro **317**

LP

CR

CS

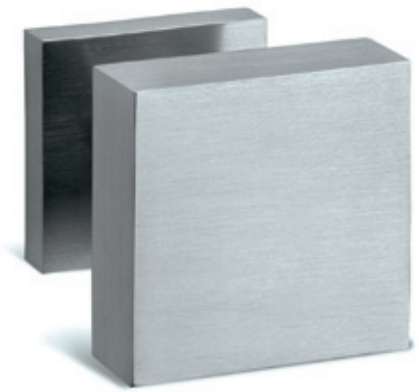

NS

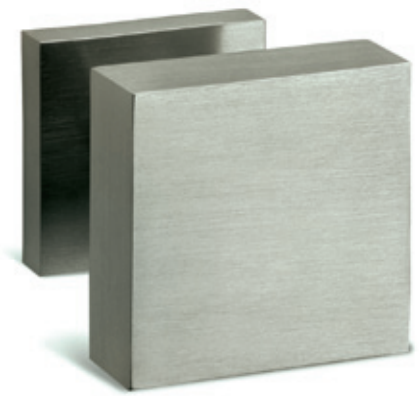

Cuadro

Pomo **318**

Pomo

LP

CR

CS

NS

Dado

LP

CR

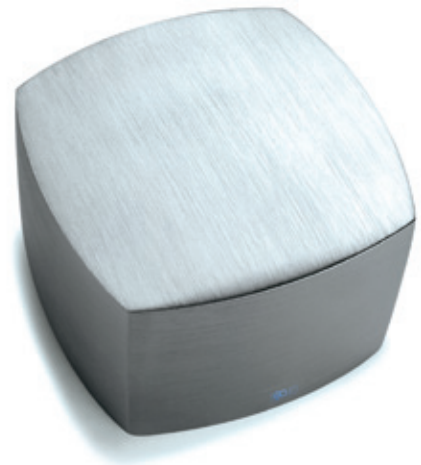

CS

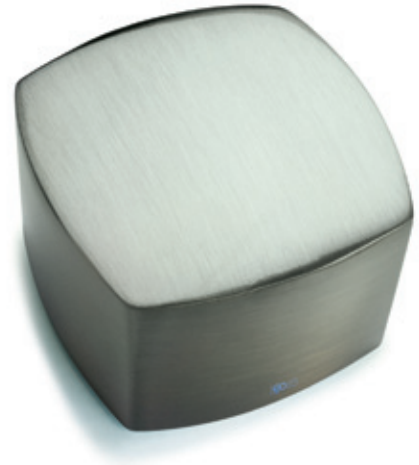

NS

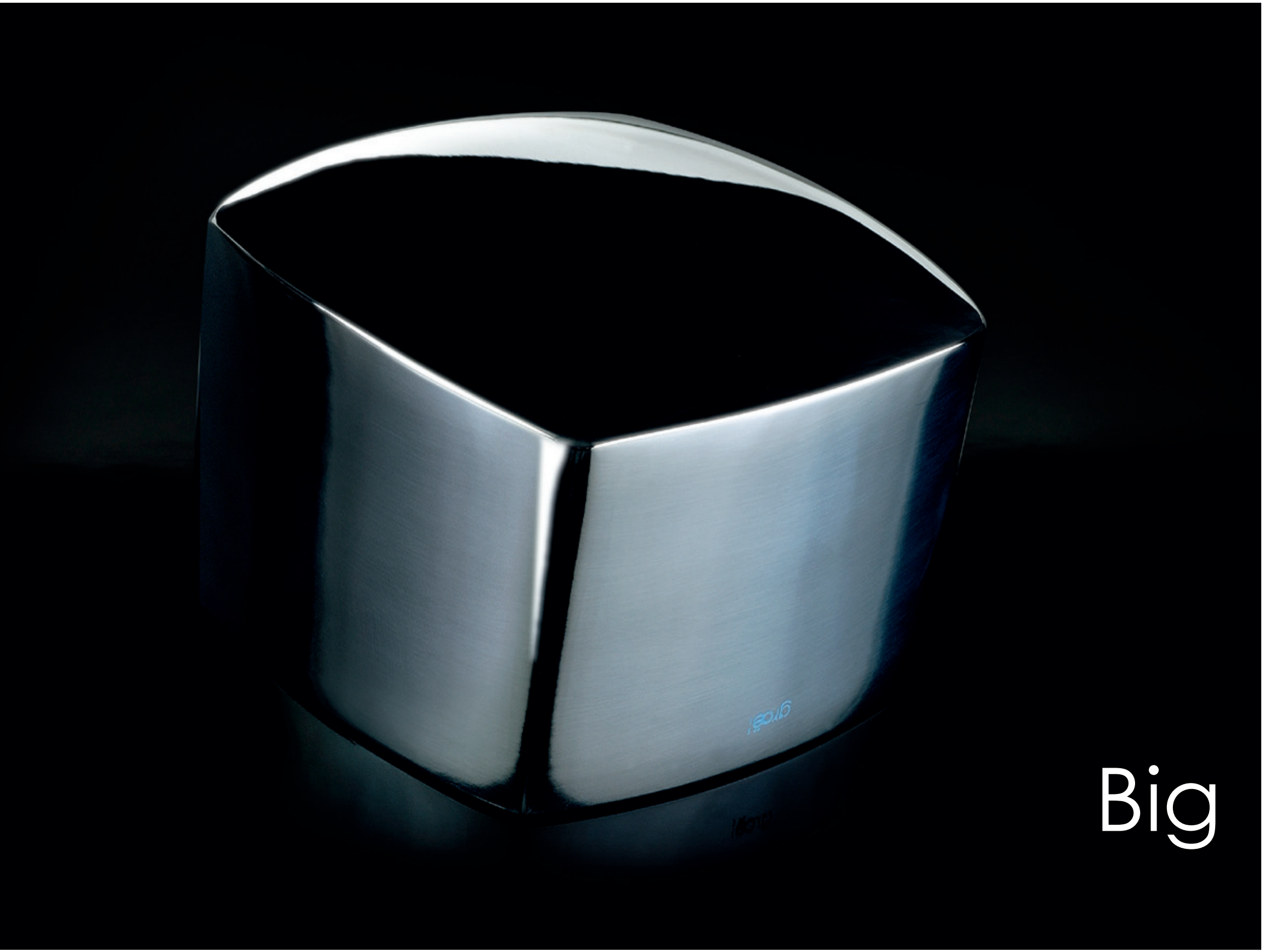

Big

Wide **357**

LP

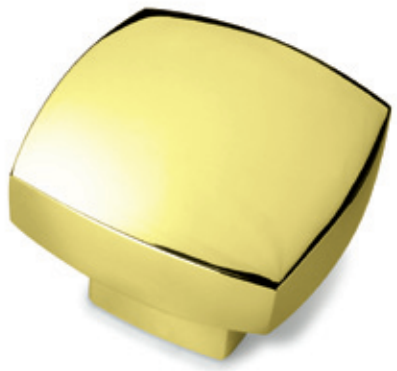

CR

CS

NS

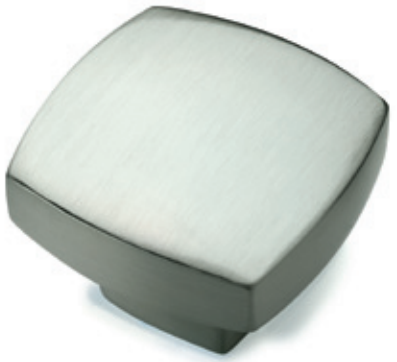

Wide

Montaje

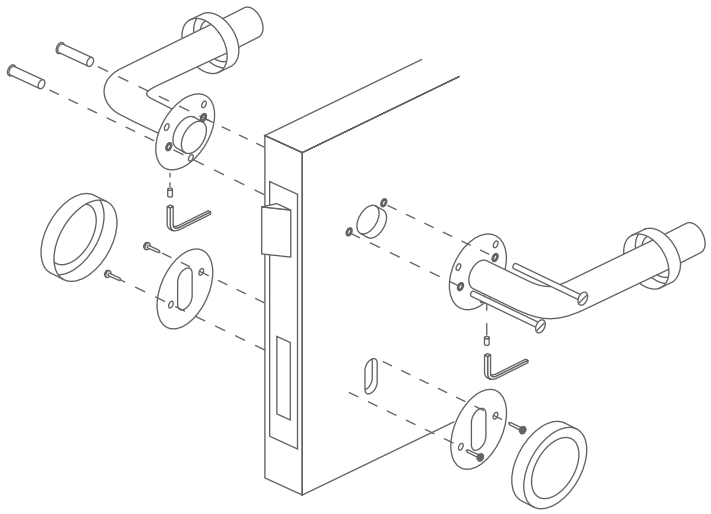

montaje manillas con tornillos pasantes
assembling handle with pass screws
montage poignée avec vis traversant

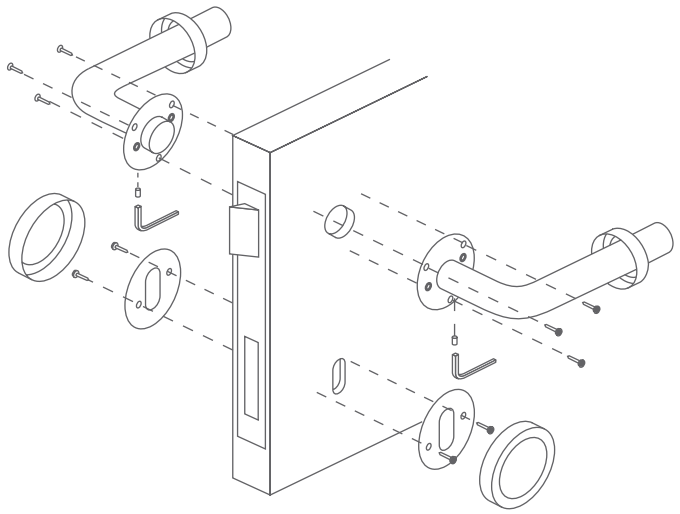

montaje manillas doble y bocallaves
assembling double handle with escutcheon yale
montage double poignée avec rosace trou de clé

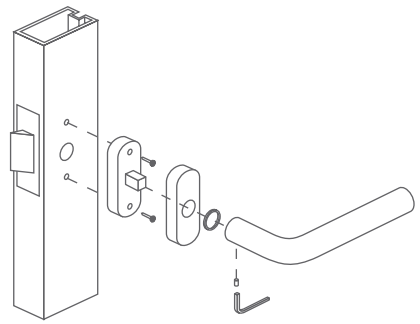

montaje manilla ros.estrecha
assembling dh on strait rose handle
montage rosace étroite

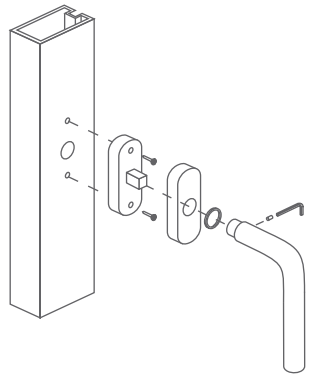

montaje manilla con grisán
assembling handle with drehkipp
montage poignée avec dk

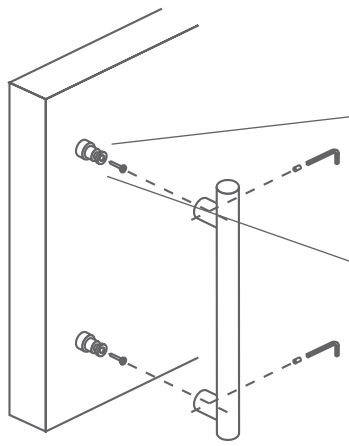

montaje manillón
assembling door pull
montage bâton maréchal

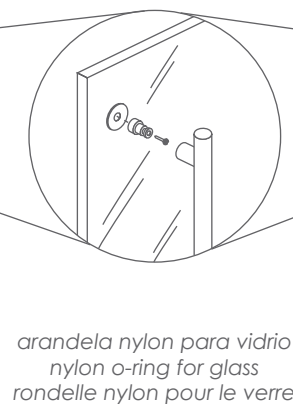

arandela nylon para vidrio
nylon o-ring for glass
rondelle nylon pour le verre

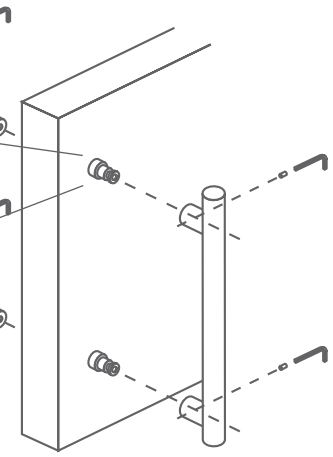

montaje manillón doble
assembling double door pull
montage bâton maréchal double

tirri.net